# GAMA ŁADOWAREK HTL

ZAPROJEKTOWANA BY ZWIĘKSZAĆ W YDAJNOŚĆ PRACY

Haulotte GROUP
More than lifting

# Close to you, worldwide.

## GRUPA HAULOTTE, LIDER W ZAKRESIE PODESTÓW ROBOCZYCH DO PRACY NA WYSOKOŚCIACH I DO PODNOSZENIA ŁADUNKÓW

Z ponad stuletnim doświadczeniem w urządzeniach do transportu i podnoszenia ładunków, Grupa Haulotte produkuje i sprzedaje szeroką gamę ponad 60 modeli, aby sprostać wymaganiom klientów:

- Ładowarki teleskopowe
- Podesty ruchome
- Rusztowania oraz moduły do zabudowy scen i trybun

## DZIĘKI FILIOM HANDLOWYM NA CAŁYM ŚWIECIE MOŻEMY SZYBKO I SKUTECZNIE REAGOWAĆ NA WSZYSTKIE POTRZEBY NASZYCH KLIENTÓW W ZAKRESIE USŁUG SERWISOWYCH ORAZ CZĘŚCI ZAMIENNYCH.

OFERUJEMY NAJBARDZIEJ WSZECHSTRONNE W SWOJEJ KLASIE ROZWIĄZANIE NA RYNKU, DZIĘKI CZEMU ŁADOWARKI HAULOTTE STANĄ SIĘ NIEZBĘDNE W PAŃSTWA CODZIENNEJ PRACY.

ŁADOWARKA TELESKOPOWA HAULOTTE TO UNIWERSALNE URZĄDZENIE, KTÓRE MOŻE BYĆ WYKORZYSTANE DO TAKICH ZASTOSOWAŃ JAK: PRZENOSZENIE ŁADUNKÓW, ROBOTY ZIEMNE ORAZ PODNOSZENIE ŁADUNKÓW WIELKOGABARYTOWYCH. BOGATY WYBÓR OSPRZĘTU OZNACZA, ŻE ŁADOWARKĘ MOŻNA DOSTOSOWAĆ DO KAŻDEGO ZADANIA.

HTL 4014
GREEN
FLORENS

# Doświadczenie i wiedza Haulotte

## W GAMIE ŁADOWAREK TELESKOPOWYCH HTL

PRZENOSZENIE ŁADUNKÓW

ROBOTY ZIEMNE

PRECYZYJNE UMIESZCZANIE ŁADUNKÓW

Dzięki naszej gamie ładowarek teleskopowych od 10m do 17m i od 3,2t do 4t, ładowarki HTL oferują najlepsze rozwiązanie dla różnorodnych potrzeb naszych klientów.

# Ładowarki teleskopowe Haulotte

## BEZWZGLĘDNA WSZECHSTRONNOŚĆ

HTL 4014

# BEZWZGLĘDNA WSZECHSTRONNOŚĆ
## WYDAJNOŚĆ I PRODUKTYWNOŚĆ

**"SIĘGA WYŻEJ I SZYBCIEJ, Z CIĘŻSZYM ŁADUNKIEM"**
Projekt Haulotte: nie ma kompromisu pomiędzy udźwigiem i zakresem pracy dla maksymalnej wydajności.

SYSTEM BLOKADY TYLNEJ OSI,
dostępny w standardzie w modelach 14m i 17m, zapewnia stabilność w każdych okolicznościach.

Obszar roboczy środka ciężkości
- Bez blokady tylnej osi
- Z blokadą tylnej osi

## PRIORYTET HAULOTTE: BEZPIECZEŃSTWO I STABILNOŚĆ

Na placu budowy możliwe są wszelkie rodzaje podłoża. Stabilność ładowarek teleskopowych Haulotte gwarantuje bezpieczną pracę przez cały czas. Ładowarki HTL są używane tam, gdzie możliwość pracy w terenie ma ogromne znaczenie. W każdych warunkach pogodowych, jadąc przez gruzowisko, koleiny lub przeszkody, operator może polegać na naszych ładowarkach teleskopowych HTL. Ładowarki Haulotte, zaprojektowane do pracy w terenie, dostosowują się do warunków podłoża , dzięki czemu operator może bezpiecznie skupić się na podnoszeniu ładunków.

PRZENOSZENIE ŁADUNKÓW

**INTELIGENTNY CZUJNIK PRZECHYŁU KOMPENSUJE WSZYSTKIE ZAGROŻENIA ZWIĄZANE Z NIERÓWNYM PODŁOŻEM.**

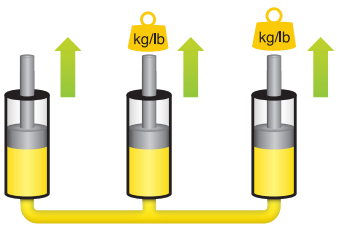


Z FLOW SHARING:
równomierny podział mocy

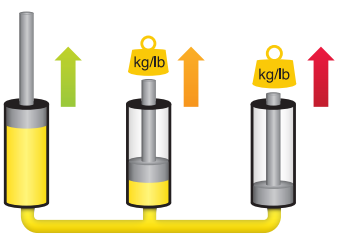


BEZ FLOW SHARING:
sekwencyjny podział mocy

## JEDNOCZESNE RUCHY DLA OPTYMALNEJ WYDAJNOŚCI.

Flow sharing to inteligentny system zarządzania przepływów hydraulicznych, który umożliwia sterowanie proporcjonalne.

# BEZWZGLĘDNA WSZECHSTRONNOŚĆ

## MOCNY I WYTRZYMAŁY

**OGROMNY PRZEŁOM**
w pracach ziemnych takich jak niwelacja terenu oraz sprzątanie placów budowy.

DOSKONAŁY DO PRACY W TERENIE
przeznaczone do jazdy w najtrudniejszych warunkach

## BEZ WZGLĘDU NA WARUNKI PRACY, MOŻECIE PAŃSTWO POLEGAĆ NA NASZYCH ŁADOWARKACH WYKONUJĄC NAWET NAJTRUDNIEJSZE ZADANIA.

Znając wymagania i potrzeby naszych klientów, wiemy że ładowarki teleskopowe Haulotte muszą sobie poradzić z różnorodnymi zadaniami. Nasze ładowarki HTL są wytrzymałe i odporne na obciążenie nawet w najbardziej wymagających sytuacjach, dzięki mocnej ramie.

ROBOTY ZIEMNE

**MOŻLIWOŚĆ DUŻEGO OBCIĄŻENIA**
zwiększa efektywność czynności takich jak napełnianie ciężarówki żwirem, ziemią, piaskiem…

**WYSOKA WYTRZYMAŁOŚĆ JEDNOCZĘŚCIOWEJ RAMY**
gwarantuje solidność ładowarki chroniąc strukturę przed obciążeniem

# BEZWZGLĘDNA WSZECHSTRONNOŚĆ

## PRECYZJA I ELASTYCZNOŚĆ

3 UKŁADY JEZDNE DLA DOSKONAŁEJ ZWROTNOŚCI W KAŻDYCH WARUNKACH:

- SKRĘT NA 2 KOŁA:

podczas jazdy na drodze

- SKRĘT NA 4 KOŁA

dla najlepszego manewrowania w ciasnych miejscach

- SYSTEM "KRABA"

do poruszania się w bok i do precyzyjnego ustawienia się przed podniesieniem ładunku

## IDEALNE POŁĄCZENIE ŁATWEJ I PŁYNNEJ OBSŁUGI W TRAKCIE WYKONYWANIA PRECYZYJNYCH CZYNNOŚCI

Ładowarki teleskopowe są używane ze względu na ich uniwersalność połączoną z ich mocą oraz wytrzymałością. Ładowarki teleskopowe Haulotte zwiększają Państwa wydajność skutecznie łącząc kilka czynności: od podnoszenia ładunków do między innymi prac ziemnych.Hydrostatyczna przekładnia razem z wysoko wydajnym silnikiem dostarcza stałą moc, co oznacza, że urządzenie nadaje się zarówno do pracy w najbardziej wymagających środowiskach, takich jak wysypiska śmieci i punkty recyclingu, jak również do wykonywania precyzyjnych prac.

PRECYZYJNE UMIESZCZANIE ŁADUNKÓW

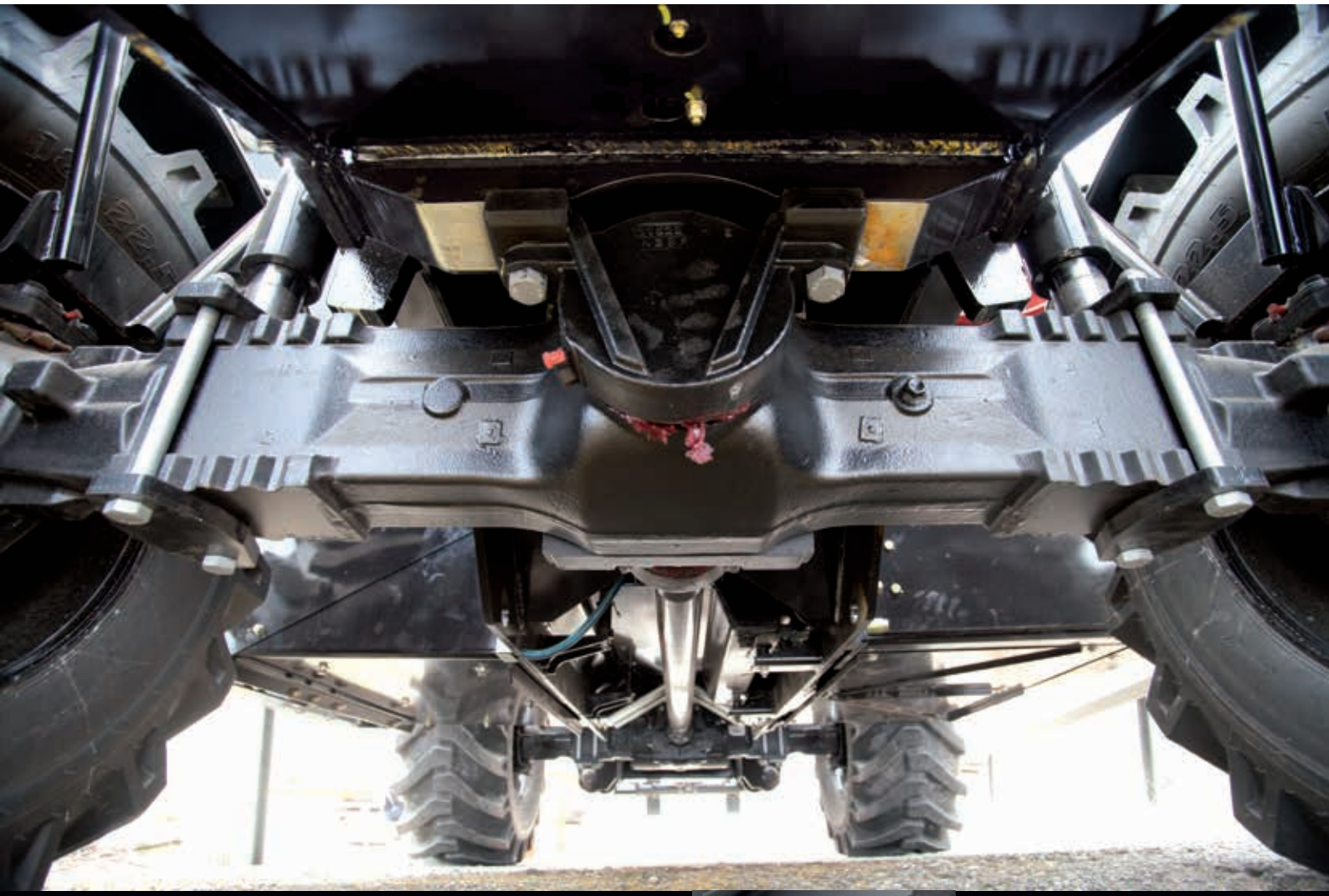

**HYDROSTATYCZNA**

przekładnia łączy optymalny moment obrotowy, moc i prędkość dla niezrównanego komfortu jazdy.

**"PEDAŁ RUCHU PRECYZYJNEGO"**

jest idealny dla płynnej jazdy by łatw zbliżyć się do obiektu

DOSTOSOWANIE PRĘDKOŚCI DO ŚRODOWISKA.

Tryb budowy: 0 do 8 km/h dla większego bezpieczeństwa

Tryb drogowy: 0 do 25 km/h dla większej prędkości podczas transportu

# Ładowarki teleskopowe Haulotte

## ŁADOWARKI HTL OD ŚRODKA

Haulotte

# ŁADOWARKI HTL OD ŚRODKA

## KOMFORT I ERGONOMIA

POZYCJA KIEROWCY ZMNIEJSZAJĄCA ZMĘCZENIE PRZY PRACY

W pełni regulowane siedzenie z amortyzorami dla idealnego dopasowania między człowiekiem i maszyną.

## PROSZĘ WSIADAĆ I ZAJĄĆ MIEJSCE…

Ze względu na to, że komfort jest niezwykle istotny w całodziennej jeździe, priorytetem nowego projektu Haulotte jest ergonomia. Pulpity sterownicze są w zasięgu ręki, a wielozadaniowy joystick pozwala za pomocą jednej ręki płynnie i precyzyjne sterować wysięgnikiem teleskopowym.

### SYSTEM "SMART CONTROL" JOYSTICK 4 W 1

jest wygodny i intuicyjny w obsłudze, umożliwiając operatorowi precyzyjnie kontrolować wszystkie ruchy.

### PODŚWIETLANA ELEKTRONICZNA DESKA ROZDZIELCZA

centralizuje wszystkie informacje dla operatora.

### WSKAŹNIK MOMENTU OBCIĄŻENIA (LMI)

Jest umieszczony w widocznym miejscu i zawiera automatyczny wyłącznik w razie ryzyka przechylenia

### RESET Z KABINY

Nowa generacja wskaźnika momentu obciążenia (LMI) umożliwia operatorowi ręczne resetowanie systemu, poprzez naciśnięcie przycisku « TEST » na desce rozdzielczej. Dzięki temu rozwiązaniu, nie trzeba wzywać serwisanta. Klient zmniejsza liczbę przestojów a tym samym oszczędza pieniądze.

# ŁADOWARKI HTL OD ŚRODKA

## OSPRZĘT I OPCJE

**ŁYŻKI**
Kompletna gama przeznaczona do kopania, czyszczenia maszyn, załadunku.

**UCHWYT NARZĘDZIOWY, TZW. KARETKA ZE ZINTEGROWANYM HAKIEM**
Podwójne zastosowanie wideł i haka bez konieczności zmiany osprzętu

**WYSIĘGNIK HAKOWY**
Wyposażony w obrotowy hak przeznaczony do prac z dynamicznym lub statycznym ładunkiem.

**WIDŁY I KARETKA**
istotne do precyzyjnej obsługi ładunku na paletach lub w dużych workach.

**WCIĄGARKI**
przydatne do specyficznych prac

## DOSKONAŁE AKCESORIA DO TWOJEJ ŁADOWARKI TELESKOPOWEJ HTL

Szeroka gama opcji i osprzętu sprawia, że ładowarki teleskopowe Haulotte mogą być używane do wielu różnych zastosowań.

## OPCJE DLA WSZYSTKICH POTRZEB

Haulotte opracowała szeroką gamę opcji aby sprostać wymaganiom różnorodnych czynności. Oznacza to większą wydajność urządzenia bez względu na warunki pogodowe i rodzaj wykonywanego zadania.

### KABINA ROPS / FOPS

Dodatkowe lustro
Dodatkowa lampa punktowa
Szyba przednia spełniająca wymogi FOPS
Klimatyzacja
Wtyczka 12V
Kod cyfrowy

### SILNIK

Koła
Wstępny filtr paliwa
Zestaw do pierwszej zmiany filtra oleju
Dodatkowa osłona silnika przewody hydrauliczne

### WARUNKI KLIMATYCZNE

Specjalny olej dla "ciepłych krajów"
Specjalny olej dla "zimnych krajów"
Konfiguracja dla "zimnych krajów"

### BEZPIECZEŃSTWO

Trójkąt ostrzegawczy
Kurtka odblaskowa
Młotek do zbicia szyby w razie niebezpieczeństwa
Boczne światła odblaskowe
Ograniczenie prędkości

# ŁADOWARKI HTL OD ŚRODKA

## KONSERWACJA

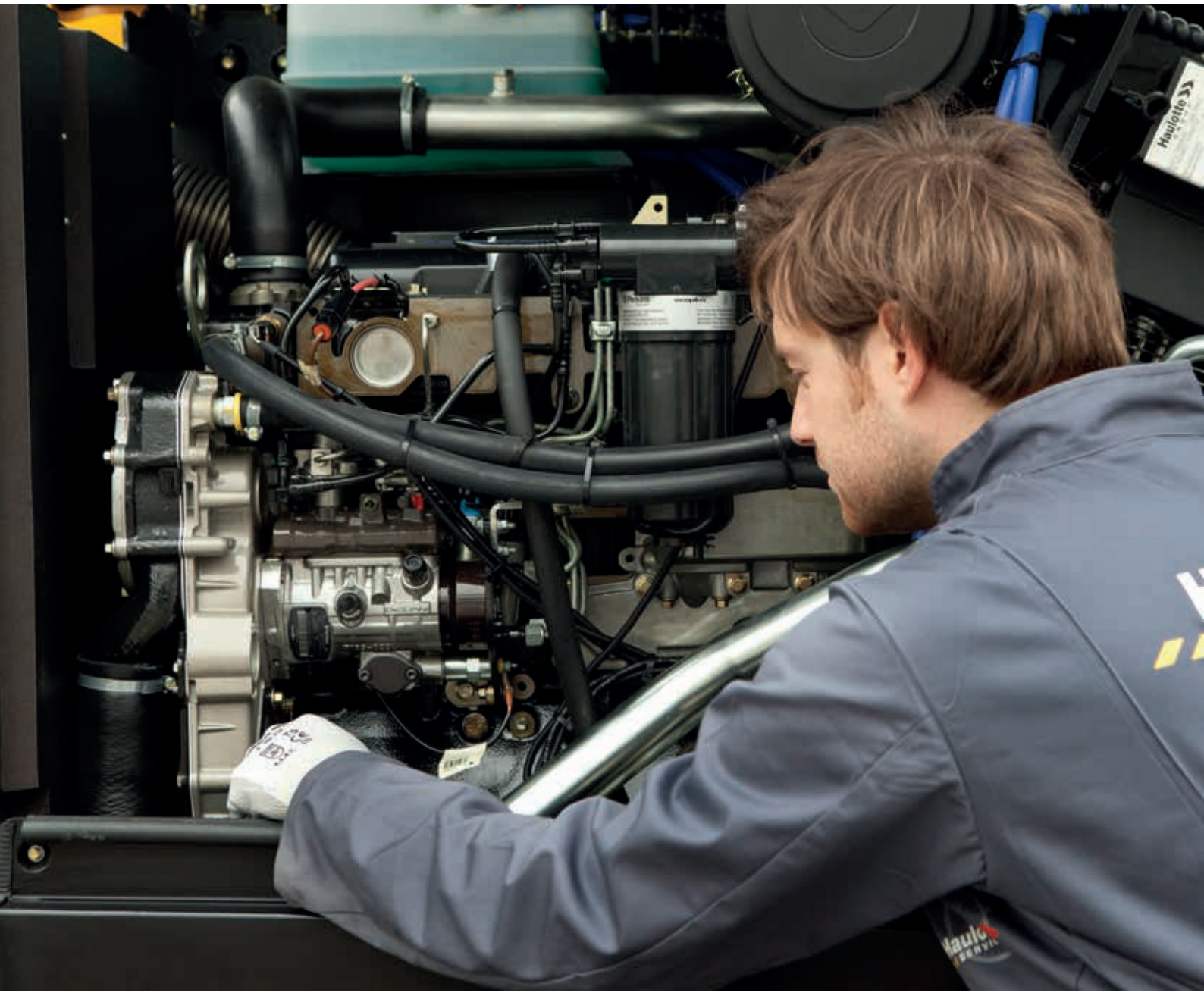

## ŁADOWARKI TELESKOPOWE HAULOTTE TO NIEZAWODNE URZĄDZENIA, ŁATWE W OBSŁUDZE.

Elektroniczny panel daje użytkownikowi ciągłe informacje o funkcjonowaniu ładowarki HTL, wskazując nawet odstępy między konserwacjami. System diagnostyczny informuje o bieżącym stanie urządzenia, przez co zmniejsza czas jego przestoju. Czynności konserwacyjne są również prostsze i szybsze do wykonania, ponieważ konstrukcja ładowarek umożliwia łatwiejszy dostęp do komponentów.

### CYKLICZNE PRACE KONSERWACYJNE ZAPOBIEGAJĄ EWENTUALNYM AWARIOM URZĄDZENIA

Licznik wskazuje liczbę godzin pozostałych do wykonania kolejnych prac konserwacyjnych.

### SZYBKA DIAGNOSTYKA

Wtyczka diagnostyczna pod deską rozdzielczą umożliwia szybkie połączenie z kalibratorem, aby wyświetlić dane techniczne ładowarki.

### KRÓTSZY CZAS SERWISOWANIA OZNACZA KRÓTSZE PRZESTOJE

oraz zmniejsza całkowity koszt urządzenia.

### SIEĆ SERWISOWA NA CAŁYM ŚWIECIE

Każda filia posiada swój zespół techniczny, oferując szkolenia, wsparcie i doradztwo techniczne.

# ZAPROJEKTOWANA BY ZWIĘKSZAĆ W YDAJNOŚĆ PRACY

## DANE TECHNICZNE

| WYDAJNOŚĆ | HTL 3210 | HTL 3510 | HTL 4010 |
|---|---|---|---|
| Maksymalny udźwig | 3200 Kg | 3500 Kg | 4000 Kg |
| Udźwig na maksymalnej wysokości | 2500 Kg | 2000 Kg | 2500 Kg |
| Udźwig przy maksymalnym zasięgu | 850 Kg | 500 Kg | 1200 Kg |
| Maksymalna wysokość wideł | 10,00 m | 10,00 m | 10,00 m |
| Zasięg przy maksymalnej wysokości widel | 2,20 m | 2,20 m | 2,20 m |
| Maksymalny zasięg | 7,20 m | 7,20 m | 7,20 m |
| Maksymalna prędkość | 25 Km/h | 25 Km/h | 25 Km/h |
| Zewnętrzny promień skrętu | 3,70 m | 3,70 m | 3,70 m |
| Ciężar z widłami | 8240 Kg | 8570 Kg | 8920 Kg |
| Ogumienie | 405/70 - 20 | 405/70 - 24 | 405/70 - 24 |
| Silnik | Perkins TIER III | KOHLER TIER IV | KOHLER TIER IV |
| Stabilizatory | Tak | Nie | Tak |
| Poziomowanie podwozia | Nie | Tak | Nie |

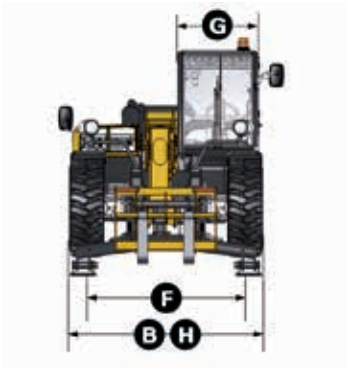


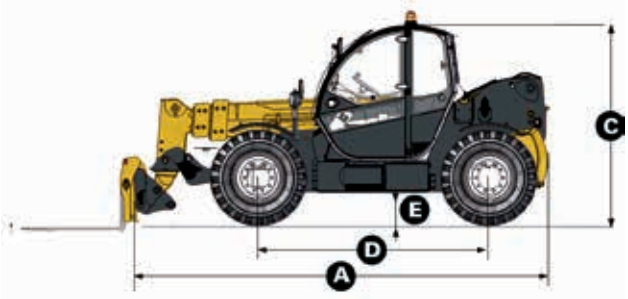


| WYMIARY | HTL 3210 | HTL 3510 | HTL 4010 |
|---|---|---|---|
| A. Długość | 4,96 m | 4,96 m | 4,96 m |
| B. Szerokość | 2,26 m | 2,26 m | 2,26 m |
| C. Wysokość | 2,38 m | 2,42 m | 2,42 m |
| D. Rozstaw | 2,78 m | 2,78 m | 2,78 m |
| E. Prześwit | 42 cm | 42 cm | 42 cm |
| F. Rozstaw kół | 1,88 m | 1,88 m | 1,88 m |
| G. Szerokość kabiny | 96 cm | 96 cm | 96 cm |
| H. Szerokość przy opuszczonych podporach | 2,26 m | - | 2,26 m |

| WYDAJNOŚĆ | HTL 3614 | HTL 3617 | HTL 4014 | HTL 4017 |
|---|---|---|---|---|
| Maksymalny udźwig | 3600 Kg | 3600 Kg | 4000 Kg | 4000 Kg |
| Udźwig na maksymalnej wysokości | 3000 Kg | 2500 Kg | 3000 Kg | 2500 Kg |
| Udźwig przy maksymalnym zasięgu | 800 Kg | 500 Kg | 1000 Kg | 700 Kg |
| Maksymalna wysokość wideł | 13,60 m | 16,70 m | 13,60 m | 16,70 m |
| Zasięg przy maksymalnej wysokości widel | 1,50 m | 2,40 m | 1,50 m | 2,40 m |
| Maksymalny zasięg | 9,80 m | 12,85 m | 9,80 m | 12,85 m |
| Maksymalna prędkość | 30 km/h | 30 Km/h | 30 Km/h | 30 Km/h |
| Zewnętrzny promień skrętu | 4,5 m | 4,5 m | 4,5 m | 4,5 m |
| Ciężar z widłami | 10340 Kg | 11590 Kg | 10850 Kg | 12150 Kg |
| Ogumienie | 405/70 - 24 | 405/70-24 | 18 - 22,5 TM R4 | 18 - 22,5 TM R4 |
| Silnik | KOHLER TIER IV | KOHLER TIER IV | KOHLER TIER IV | KOHLER TIER IV |
| Stabilizatory | Tak | Tak | Tak | Tak |
| Poziomowanie podwozia | STD | STD | STD | STD |

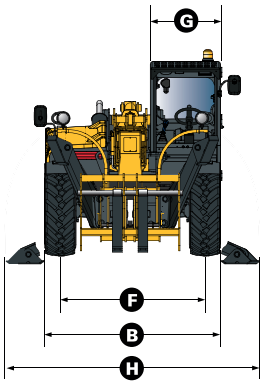


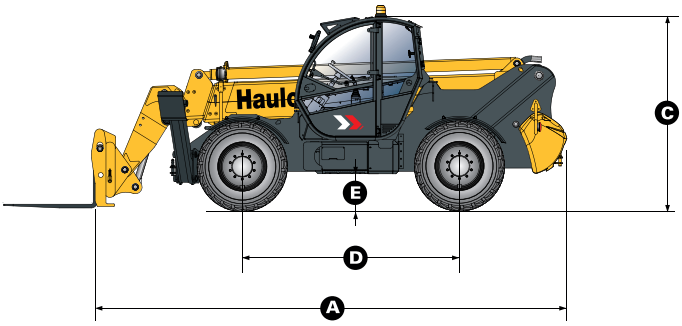


| WYMIARY | HTL 3614 | HTL 3617 | HTL 4014 | HTL 4017 |
|---|---|---|---|---|
| A. Długość | 6,46 m | 6,64 m | 6,46 m | 6,70 m |
| B. Szerokość | 2,43 m | 2,43 m | 2,43 m | 2,43 m |
| C. Wysokość | 2,60 m | 2,60 m | 2,60 m | 2,60 m |
| D. Rozstaw | 2,89 m | 2,89 m | 2,89 m | 2,89 m |
| E. Prześwit | 50 cm | 50 cm | 50 cm | 50 cm |
| F. Rozstaw kół | 2,00 m | 2,00 m | 2,00 m | 2,00 m |
| G. Szerokość kabiny | 96 cm | 96 cm | 96 cm | 96 cm |
| H. Szerokość przy opuszczonych podporach | 3,34 m | 3,34 m | 3,34 m | 3,34 m |

Haulotte GROUP

www.trenta.fr
4000307030 - Credits to Photos Trenta. Thanks to "Saint-Etienne Métropole, RDS and Matière" companies. 01/2015